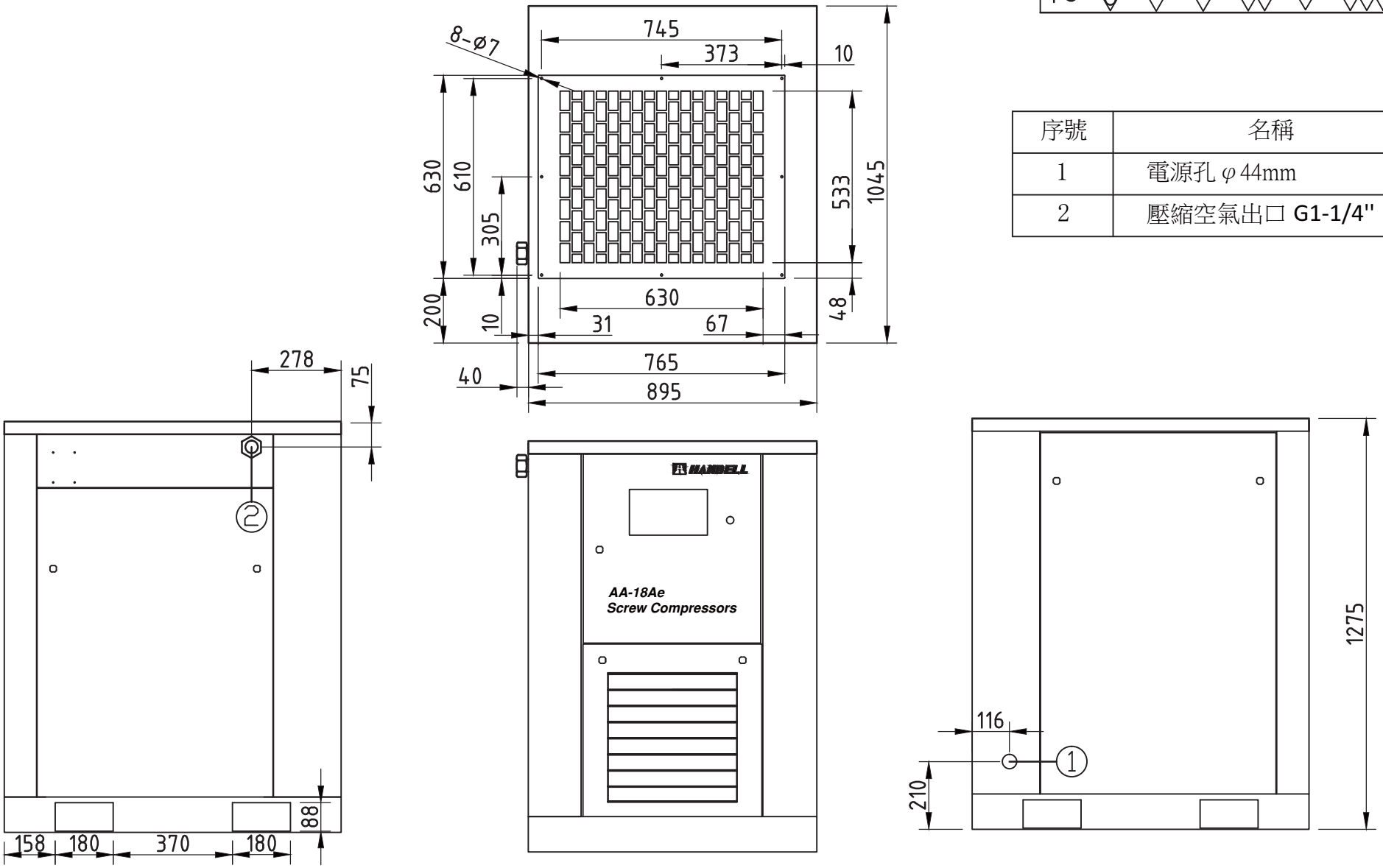

序號	名稱
1	電源孔 φ44mm
2	壓縮空氣出口 G1-1/4"

7				件號				圖號				
6				品名	AA-18Ae外觀圖			圖檔	AA-18Ae_130502			
5								設計	審	查		核准
4				材質		日期	13.05.02					
3				比例	1／18	單位						
2												
1												
項次	日期	更 改 事 項	更改者									

漢鐘精機股份有限公司

HANBELL PRECISE MACHINERY CO., LTD.